SWIT®

新一代

BM-H245

# 全4K接口高清监视器

12G-SDI | 4x 3G | HDMI 2.0

## 功能特点

### ■ 23.8英寸FHD高清显示屏

1920x1080全高清IPS屏，8bit 1677万色，250nits，1000:1对比度，H/V 178°全视角。

### ■ 全4K接口，兼容未来

支持12GSDI、四链路4x3GSDI及HDMI2.0全4K接口；

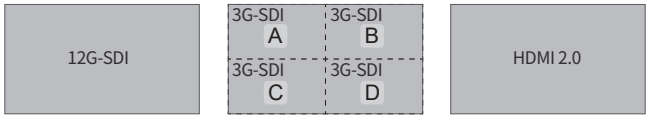


单链路12G-SDI 4K输入　四链路4x3G 4K输入 (SQD&2SI)　HDMI 2.0 4K60P输入

### ■ 四画面独立监看，双画面PBP/PIP监看

支持SDI&HDMI四画面分割监看，每路独立显示波形图/矢量图/音柱，每路独立设置不同的色域、HDR/SDR等EOTF曲线；
支持双画面左右PBP及画中画PIP显示。

SDI & HDMI混合四画面分割　任选2路PBP左右双画面显示　任选2路PIP画中画显示可设置画中画位置、大小

### ■ HDR/色域选择，Payload ID自动配置

支持Gamma 1.0/1.8/2.2/2.4/2.6及HLG/PQ/Slog3 HDR选择；
支持BT.709、DCI-P3、BT.2020色域选择。支持读取Payload ID自动设置量化范围、色彩空间、动态范围、色域、色深。

### ■ 多色域EOTF同时监看

支持一个输入信号复制四份，在四个窗口分别显示四种EOTF曲线，用于SDR/HDR同时制作监看。

| | |
|---|---|
| BT.2020 + HLG HDR | BT.709 + 2.4 SDR |
| DCI-P3 + PQ HDR | BT.2020 + S-log3 HDR |

HDR/SDR及多色域同时监看

### ■ 18bit信号处理/音视频零延时

内部色彩处理精度高达18bit；针对后期制作可开启音视频零延时模式，强大的处理能力实现延时低至1/100帧。

### ■ Delog 3DLUTs/用户3DLUTs上载

内置多款摄像机De-log 3DLUTs，包括Log-C、S-log2、S-log3、C-log、V-log及RedLogFilm的3DLUT查找表，将log转为709 SDR或HLG/PQ HDR监看。支持用户3DLUT通过USB上载到监视器。

### ■ 3DLUT全自动校色

监视器内置3DLUT校色软件，支持爱色丽X-rite i1及JETI Specobos 1211色彩探头直接USB接入监视器，15分钟自动完成专业的3DLUT校色，校色结果Delta E＜1.0。

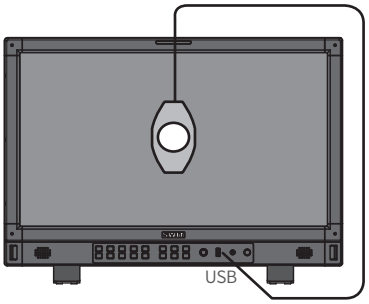


内置3DLUT校色软件，X-rite i1或Jeti Specbos 1211色彩探头直接插入监视器USB口完成自动校色。

JETI Specbos 1211

爱色丽X-rite i1
(仅支持SWIT专供版)

### ■ 视频辅助图形

支持波形图选择任意一个单行显示；支持矢量图、直方图以及独创的色域分布图及12GSDI眼图显示。所有辅助图形可选择显示位置、设置大小、颜色和透明度。

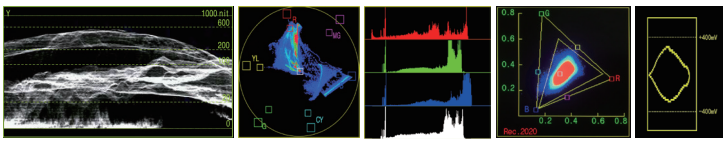

Y/Cb/Cr/R/G/B波形图，带nit刻度　矢量图　R/G/B/Y直方图　709/2020色域分布图　眼图

### ■ 音频辅助图形

支持16路音频解嵌音柱显示，可任选2路音频通过3.5mm接口或扬声器输出；支持李沙育图显示、5.1 & 7.1环绕声相位图显示。

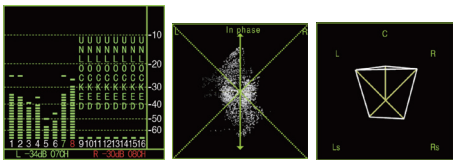

16路音频电平表　李沙育图　5.1&7.1环绕声相位图

### ■ 其他功能

辅助聚焦、R/G/B/W单色、伪彩色、斑马纹、行场延时、冻结帧；
支持15:9, 14:9, 13:9, 4:3, 2.35:1, 2:1, 1.85:1及用户自定义标记线；
支持TSL 3.1/4.0 UMD 动态源名及TALLY显示；
IP Webserver网页远程控制、USB固件升级；

SWIT®

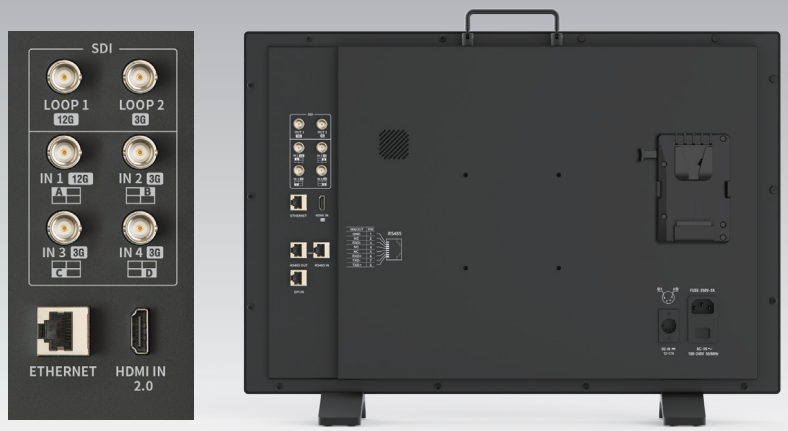


- 全4K接口：12GSDI /4x3G /HDMI 2.0
- 多画面、多色域EOTF同时监看
- 色域图、眼图、李沙育图、环绕声相位图
- 3DLUT全自动校色，Delta E＜1.0

## 视频格式

### SDI IN1 & LOOP1 (12G)

4096×2160p (60 / 59.94 / 50 / 30 / 29.97 / 25 / 24 / 23.98)
3840×2160p (60 / 59.94 / 50 / 30 / 29.97 / 25 / 24 / 23.98)
2048×1080p (60 / 59.94 / 50 / 30 / 29.97 / 25 / 24 / 23.98)
2048×1080i (50 / 59.94 / 60)
1080p (60 / 59.94 / 50 / 30 / 29.97 / 25 / 24 / 23.98)
1080i (60 / 59.94 / 50)
1080psf (30 / 29.97 / 25 / 24 / 23.98)
720p (60 / 59.94 / 50)
480i (59.94) 576i (50)

### SDI IN2/3/4 & LOOP2（3G）

2048×1080p (60 / 59.94 / 50 / 30 / 29.97 / 25 / 24 / 23.98)
2048×1080i (50 / 59.94 / 60)
1080p (60 / 59.94 / 50 / 30 / 29.97 / 25 / 24 / 23.98)
1080i (60 / 59.94 / 50)
1080psf (30 / 29.97 / 25 / 24 / 23.98)
720p (60 / 59.94 / 50)
480i (59.94) 576i (50)

### 4K四链路SDI (每路)

2048×1080p (60 / 59.94 / 50 / 30 / 29.97 / 25 / 24 / 23.98)
1080p (60 / 59.94 / 50 / 30 / 29.97 / 25 / 24 / 23.98)

### HDMI IN (2.0)

4096×2160p (60 / 59.94 / 50 / 30 / 29.97 / 25 / 24 / 23.98)
3840×2160p (60 / 59.94 / 50 / 30 / 29.97 / 25 / 24 / 23.98)
1080p (60 / 59.94 / 50 / 30 / 29.97 / 25 / 24 / 23.98)
1080i (60 / 59.94 / 50)
720p (60 / 59.94 / 50)

## 技术参数

| 型号 | | BM-H245 |
|---|---|---|
| 显示 | LCD尺寸 | 23.8英寸 |
| | 分辨率 | 1920×1080 |
| | 显示比例 | 16:9 |
| | 色彩深度 | 8bit 1677万色 |
| | 信号处理 | 18bit |
| | 可视角度 | H/V 178/178 |
| | 亮度 | 250nits |
| | 对比度 | 1000:1 |
| 输入 | SDI 1 | 12G/6G/3G/HD-SDI ×1 |
| | SDI 2/3/4 | 3G/HD-SDI ×3 |
| | HDMI | HDMI 2.0 ×1 |
| | UMD | RS485×1 |
| | GPI (Tally) | RS485×1 |
| | Ethernet | RJ45×1, 1000M |
| | USB | USB-A×1 – 3DLUT及固件升级 |
| 输出 | SDI 1 | 12G/6G/3G/HD-SDI 环出 |
| | SDI 2 | 3G/HD-SDI 环出 |
| | 模拟音频 | 3.5mm插口 + 扬声器 |
| | UMD | RS485×1 |
| 其他 | AC输入 | AC 100-240V 50/60Hz |
| | DC输入 | DC 12-17V，V口电池扣板（安顿口可选） |
| | 功耗 | ≤60W |
| | 工作环境 | 温度0°C - +40°C；湿度10% - 90% |
| | 存储环境 | 温度 – 15°C - + 60°C；湿度10% - 90% |
| | 整机尺寸 | 580.9×392.3×73.6mm |
| | 净重 | 6.7kg |

南京奥视威电子科技股份有限公司 | 025-85805295 | www.swit.cc

微信订阅号　微信视频号　抖音号